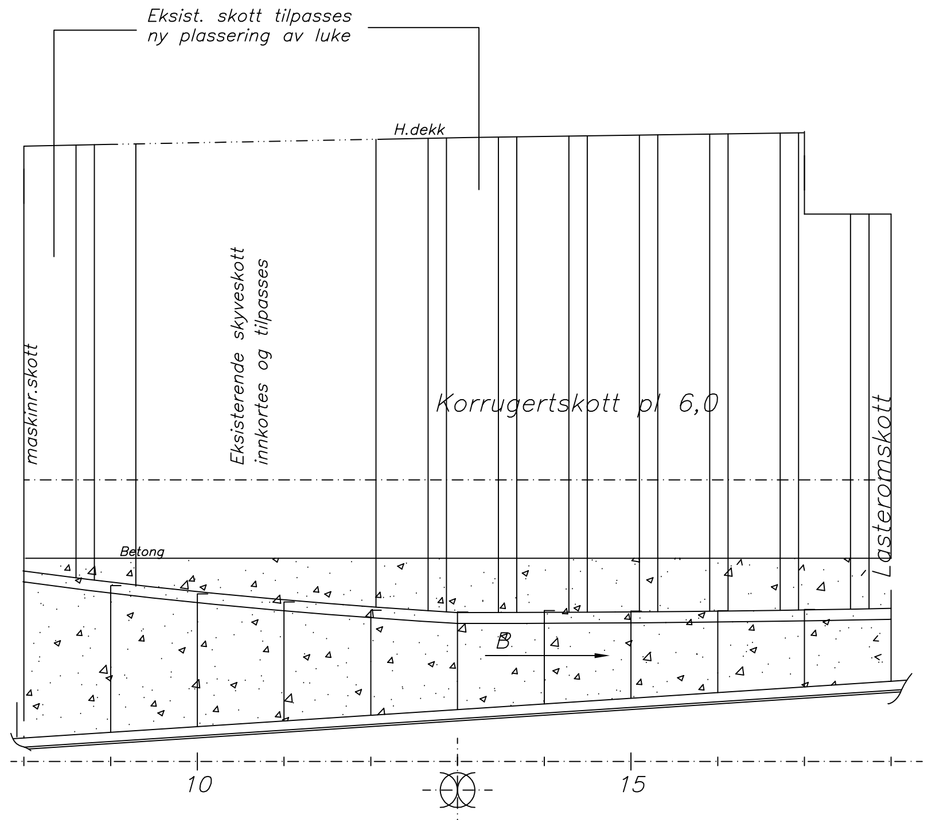


SNITT I CL.

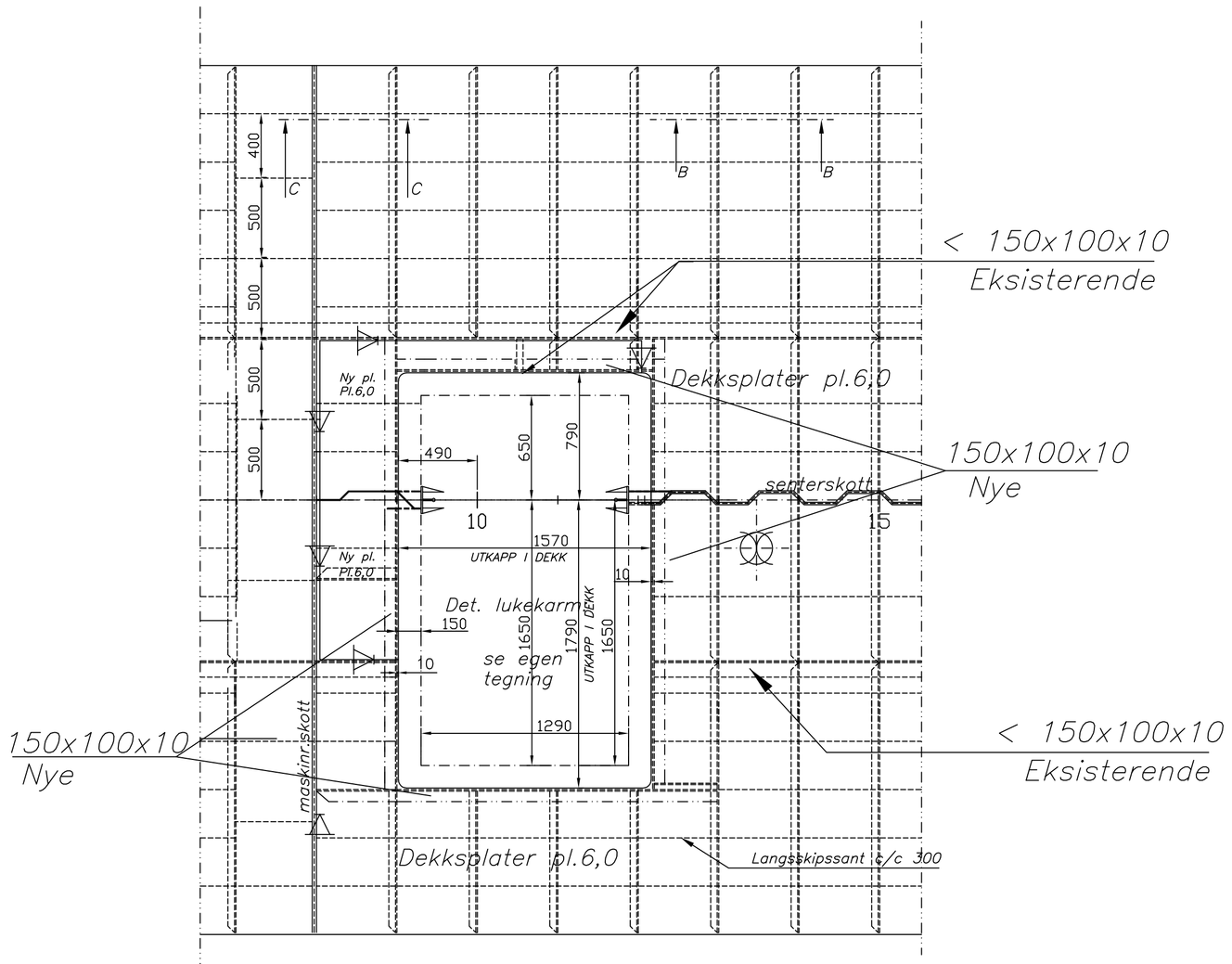


HOVEDDEKK

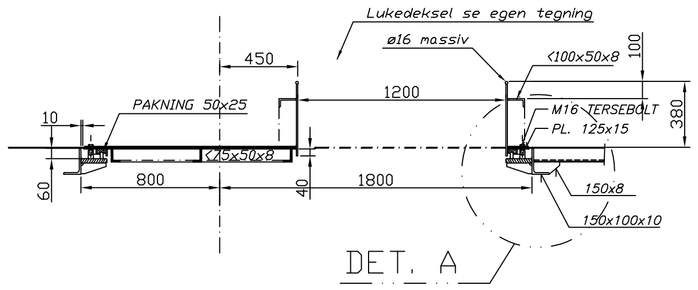


TVERRSNITT I KARM

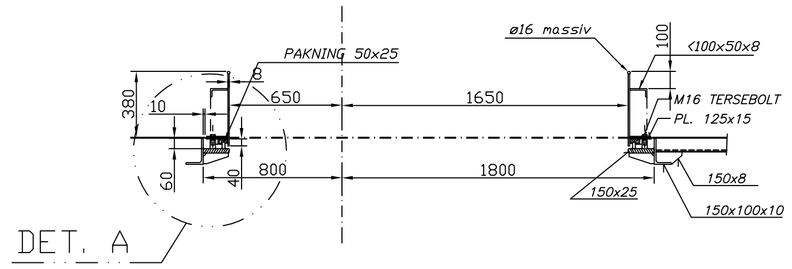


TVERRSNITT I KARM

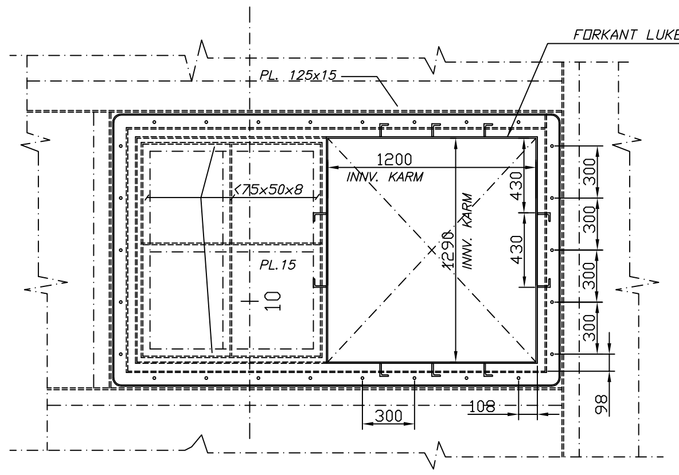


PLAN AV KARM MOT DK.

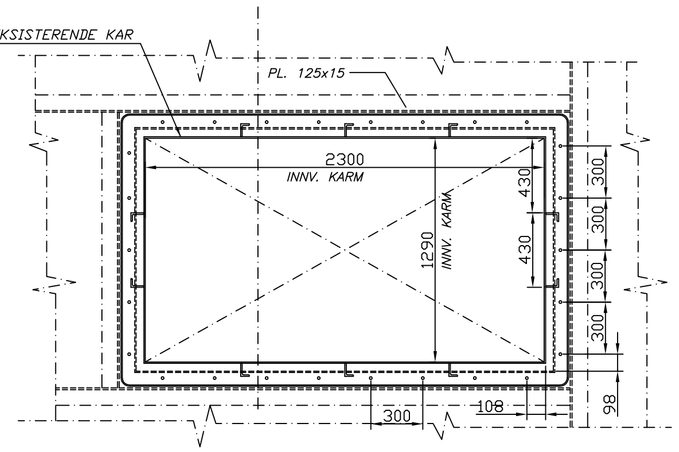


PLAN AV KARM MOT DK.

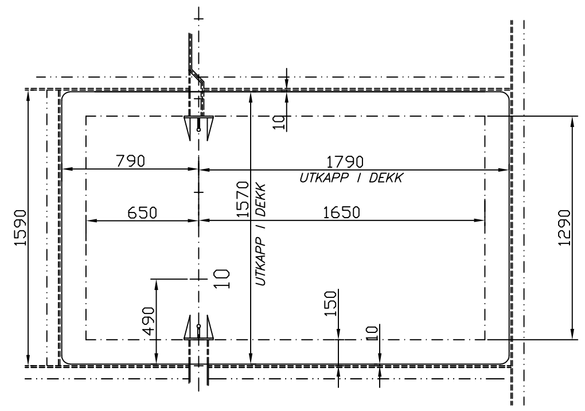


PLAN H.DEKK

LUKE TYPE 1

NÅR SKYVESKOTT ER I BRUK

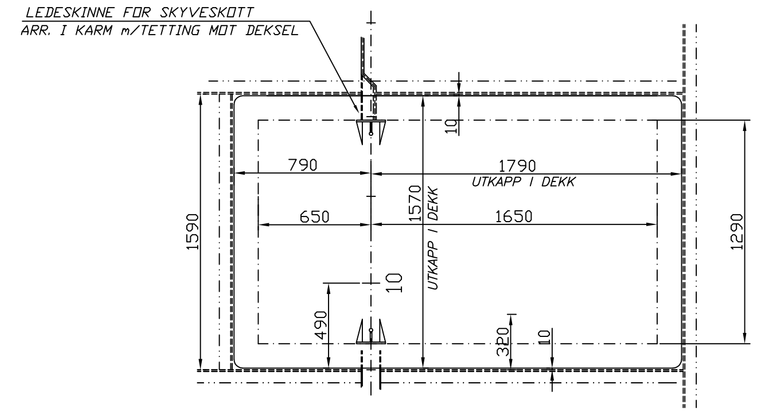


PLAN H.DEKK

LUKE TYPE 2

NÅR SKYVESKOTT ER I BRUK

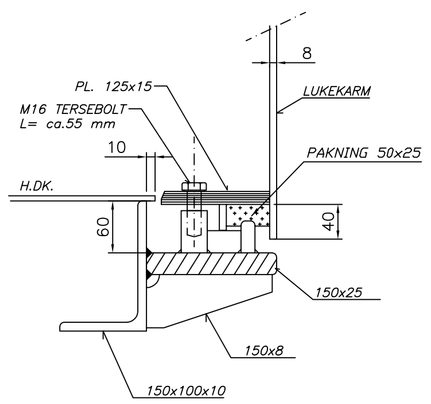


DET. A

SCALE 1:5

## ANMERKNING:

- EKSIST. LANGSKIPS DEKKSBJELKER ( 60 × 8,0 ) FORLENGES I TIDLIGERE LUKEOMRÅDE.
- EKSISTERENDE KORRUGERT SKOTT, SAMT FØRINGER FOR SKYVESKOTT TILPASSES.
- EKSISTERENDE SKYVESKOTT INNKORTES OG TILPASSES.
- NYTT LUKEDEKSEL FOR KARM TYPE 1, SE EGEN TEGNING.
- NYTT LUKEDEKSEL FOR KARM TYPE 2, SE EGEN TEGNING.
- ALLE MÅL KONTROLLERES PÅ PLASS OPP MOT EKSISTERENDE SKIP
- FORKANT LUKEKARM SKAL VÆRE PÅ SAMME STED SOM EKSIST.
- AVSTAND MELLOM FØRINGER FOR SKYVESKOTT MÅ VÆRE STOR NOK TIL Å FLYTTE LASTEKARENE IGJENNOM.

| REV.: | DATE: | DESCRIPTION: | REV.: | DATE: | DESCRIPTION: |
|---|---|---|---|---|---|
| A1 | 06.08.16 | KORRIGERT PLASSERING AV LASTELUKE I H.DK., SAMT ENDRET STØRRELSE. | A2 | 30.09.16 | LUKE INNKORTET 80 mm I FORKANT |

THIS DRAWING AND/OR SPECIFICATION IS OUR PROPERTY AND SHALL NOT BE USED OR DISCLOSED FOR ANY THIRD PERSON WITHOUT OUR PERMISSION.

OWNER:
CLASS INST.
AUTORITY:
APPROVED 29.09.2016

ORDER : KENFISH AS, FLATSET, 6530 AVERØY
YARD No.:
NAME: m/s HANS –LK 5216

GH Marine
Kristiansund – Norway

SCALE: 1:25
DATE: 06.08.–16
DRAWN BY:
CONTROL:

TITLE:
UTKAPP I H.DK. FOR NYE LASTEROMSLUKER.

REPLACEMENT FOR:
DRAWING No.: 011–1–003
REV.No.: A2
CADFILE: